GHISARREDO
LIGHT AND DESIGN

PALO LPC 009

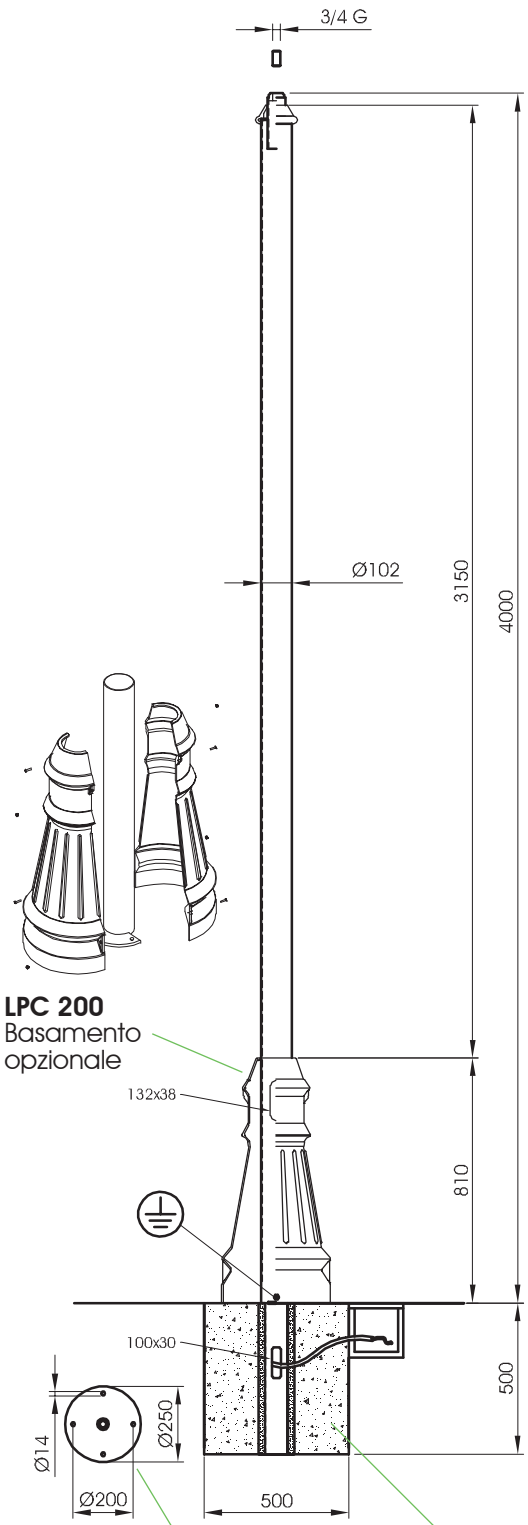

SCALA 1:25

DESCRIZIONE TECNICA

STRUTTURA

Palo in acciaio S235JR (UNI EN 10025) Ø102 mm zincato a caldo secondo le norme (UNI EN ISO 1461).

Base opzionale in fusione di alluminio (UNI EN 1706) Ø360 mm.

Raccordo in fusione di alluminio (UNI EN 1706) Ø102-60 mm.

Manicotto terminale filettato da ¾ in acciaio zincato a freddo.

Portello in alluminio pressofuso.

Bulloneria in acciaio inox.

Per dettagli dell'ancoraggio a terra, fare fede al disegno tecnico.

CICLO VERNICIATURA

ACCIAIO
Mano di primer bicomponenete ai fosfati di zinco e due mani di finitura con vernice bicomponenete colore grigio standard (**S**). Colorazioni RAL su richiesta.

ALLUMINIO
Decapaggio e lavaggi con acqua demineralizzata, processo nanotecnologico, aciugatura a 160°C. Mano fondo polvere poliesteri e polimerizzazione in forno a 200°C. Mano di finitura con vernice bicomponente colore grigio standard (**S**). Colorazioni RAL su richiesta.

GHISARREDO srl - Via Biagio di Santolino 86 - 47892 Acquaviva - Repubblica di San Marino
Tel. +378 0549 999675 Fax +378 0549 911563 C.o.E. Sm22872
www.ghisarredo.com - info@ghisarredo.com